Браслетоприемник

В ПО Лайм реализована интеграция с браслетоприемником **DSSP 6001E**.

Браслетоприемник DSSP6001E — это оборудование для контроля доступа, позволяющая изымать браслеты. Например, при установке на выходе, если долгов нет - браслетоприемник забирает браслет и турникет проворачивается на выход, а если долг есть - браслет не принимается, турникет не открывается. Браслет при этом будет выпадать в окно выдачи.

Параметры продукта

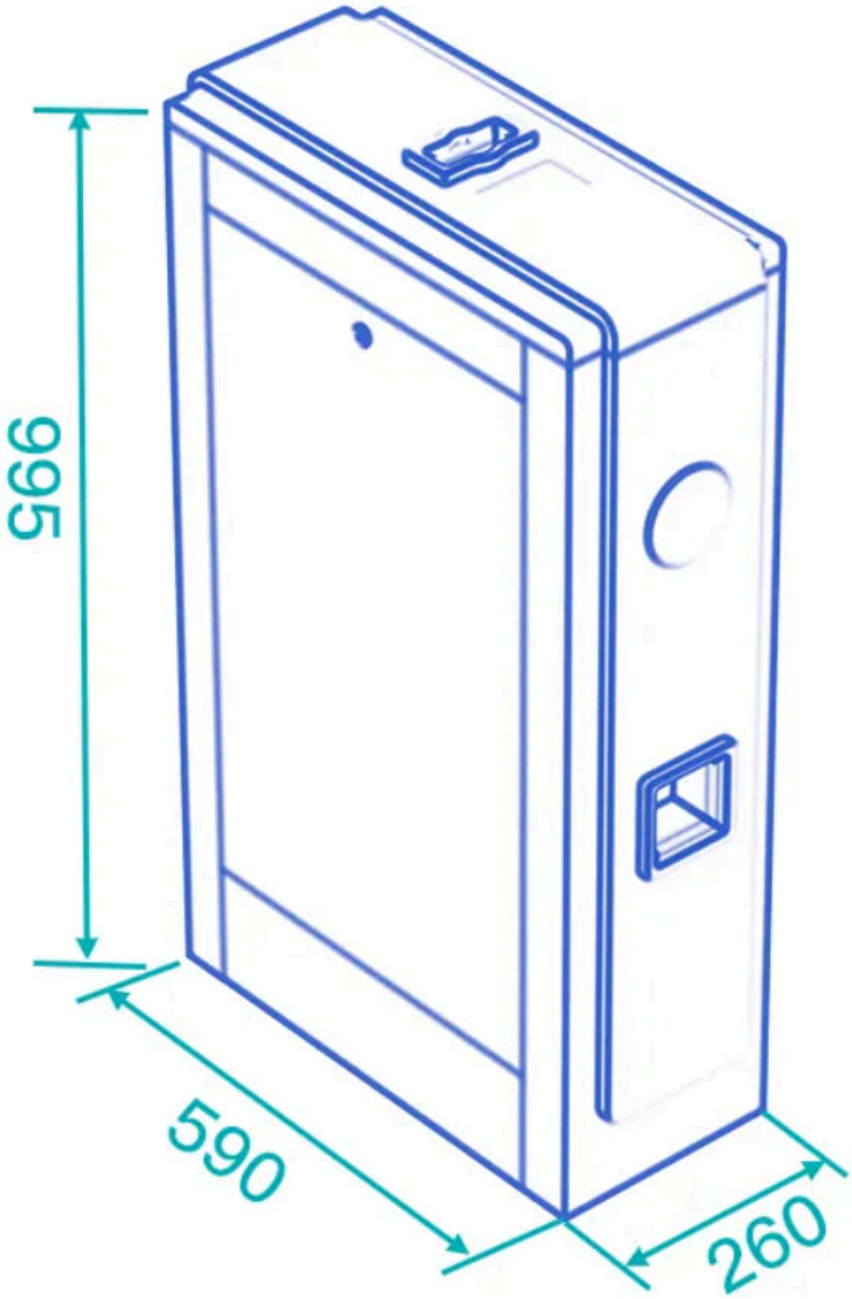

Модель - №DSSP6001E
Бренд - «daosafe»
Материал каркаса - сталь, лак горячей сушки
Размеры - 590*260*995мм
Масса - 25 кг
Источник питания - AC220В/110В, 50/60Гц
Напряжение - 24 В
Потребляемая мощность - 20 Вт
Рабочая температура - -15 °C - 60 °C
Допустимая влажность - 0 ~ 95%
Рабочая среда - помещение/улица (с укрытием)
Светодиодный индикатор - да

Схема подключения

Схема подключения валидатора и турникета к браслетоприемника, с функцией «конец прохода»:

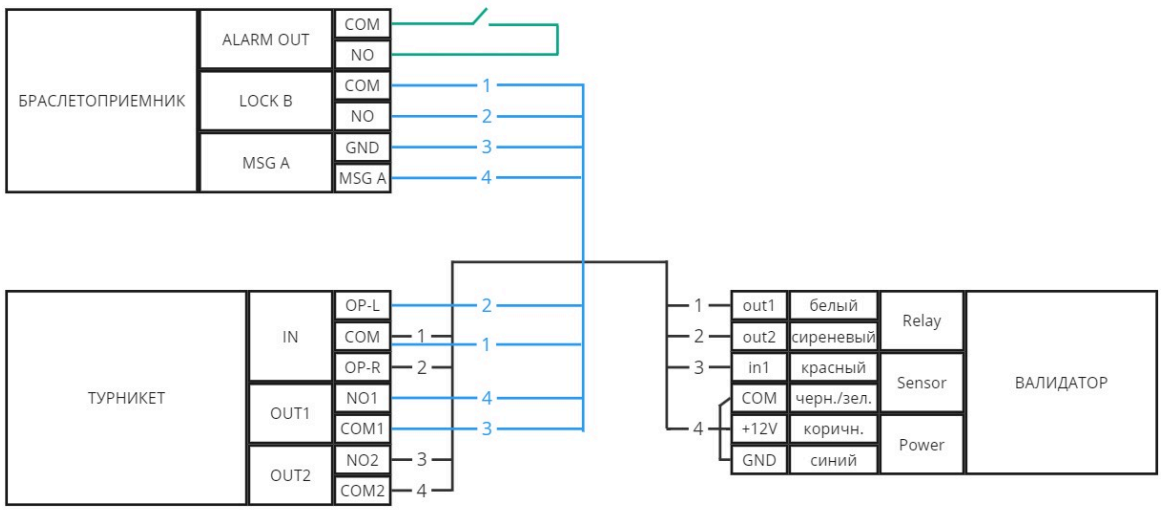

Настройка браслетоприемника
Установка браслетоприемника
Чтение логов браслетоприемника

public

From:
https://wiki.lime-it.ru/ -

Permanent link:
https://wiki.lime-it.ru/doku.php/public/brasletopriemnik?rev=1749209933

Last update: **11:38 06/06/2025**