Турникет трипод PERCo-TTR-04CW: подключение валидатора с функцией "конец прохода"

Мануал:

ttr-04cw_applicguide.pdf

Технические характеристики турникета

Напряжение питания, В:

- турникета **(постоянного тока)**: 12±1,2
- системы подогрева с терморегуляцией **(переменного тока)**: 24±2,4

Ток потребления, А:

- турникета не более 0,7
- системы подогрева с терморегуляцией не более 2,5

Потребляемая мощность, Вт:

- турникета не более 8,5
- системой подогрева с терморегуляцией не более 60

Время ожидания прохода турникета в импульсном режиме управления: 5 с

В комплекте поставляется пульт дистанционного управления

Пример подключения турникета и валидатора

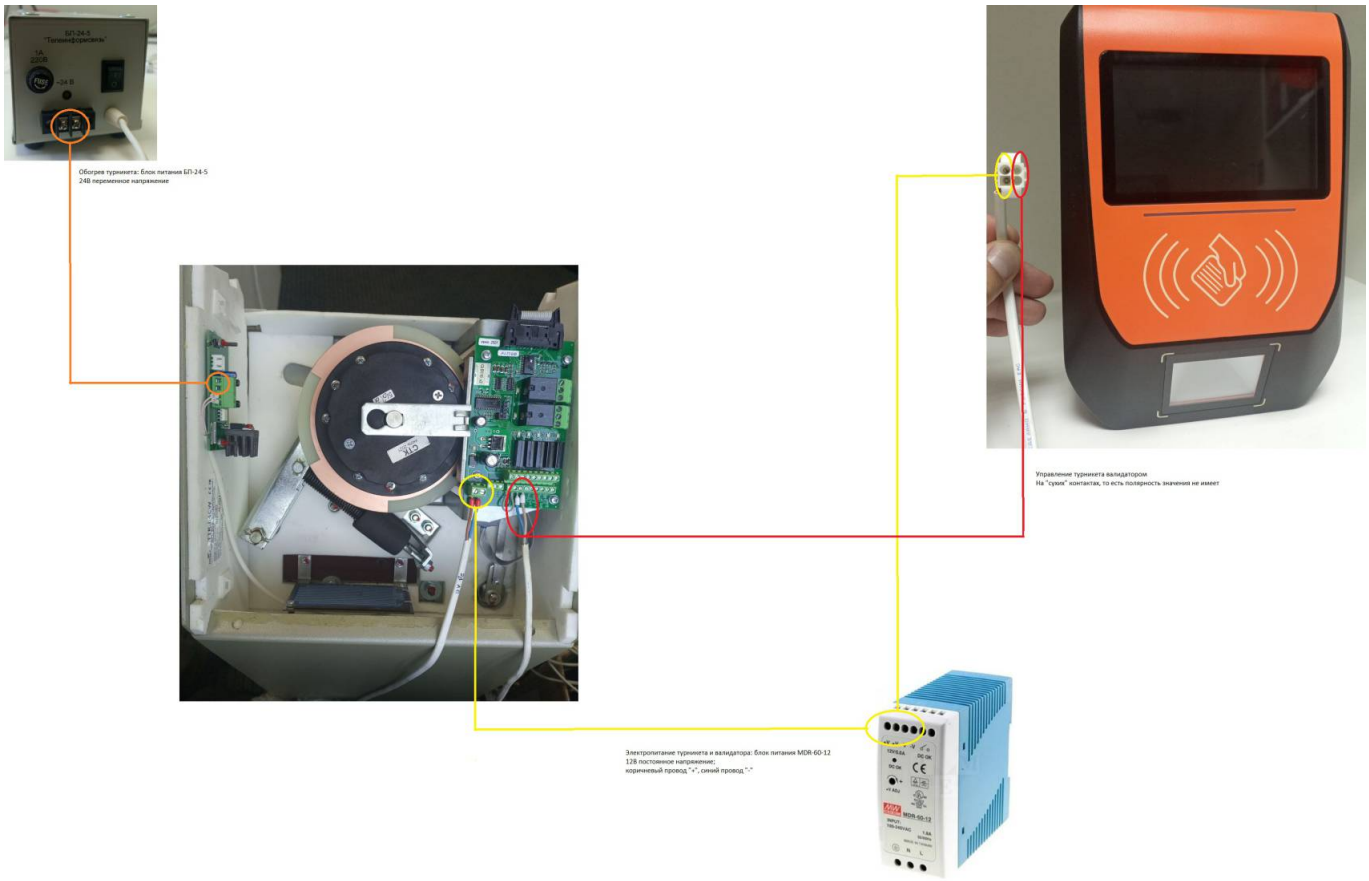

Схема подключения валидатора CARDLAN с концом прохода

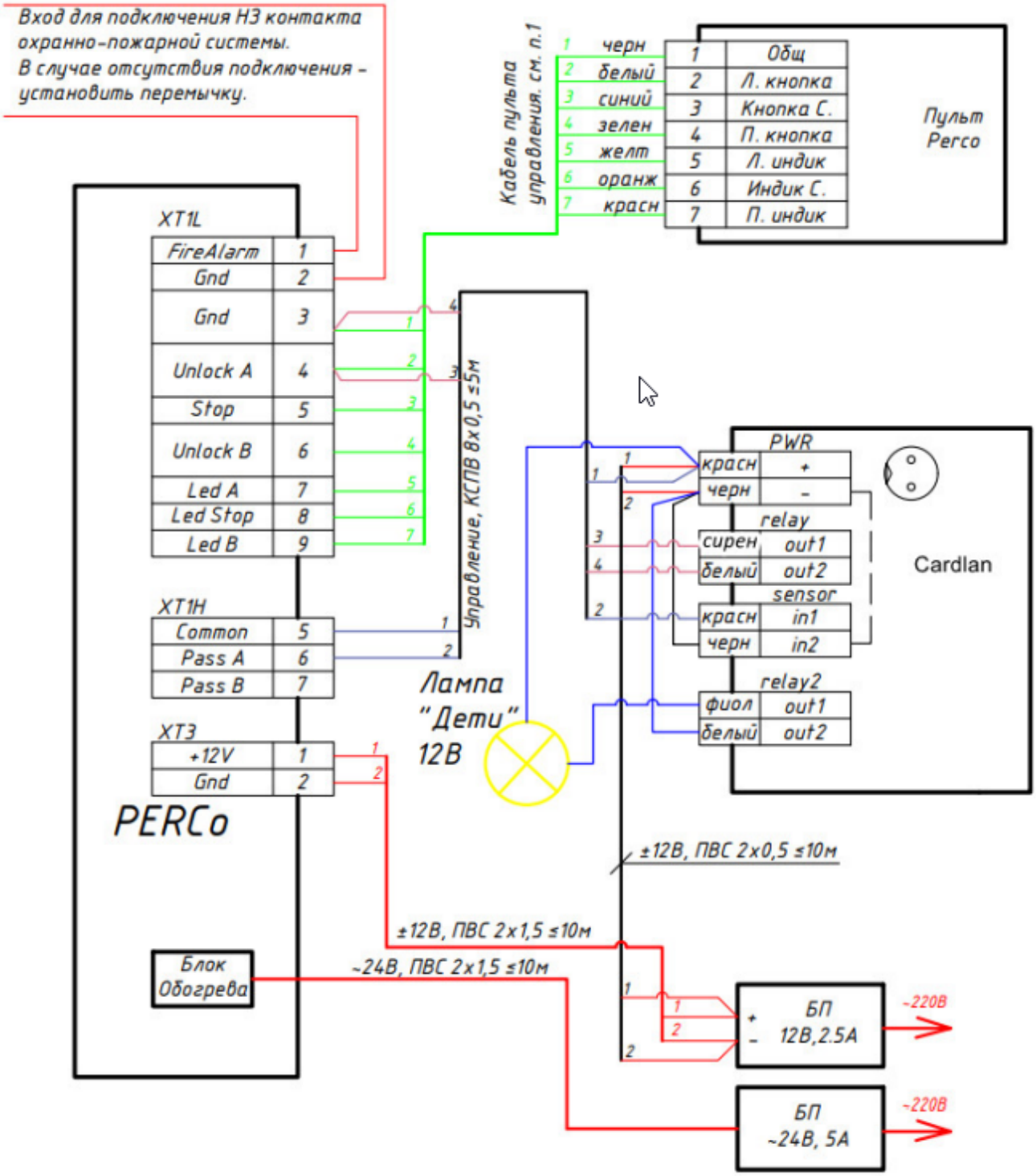

Схема подключения 2-х валидаторов CARDLAN с концом прохода

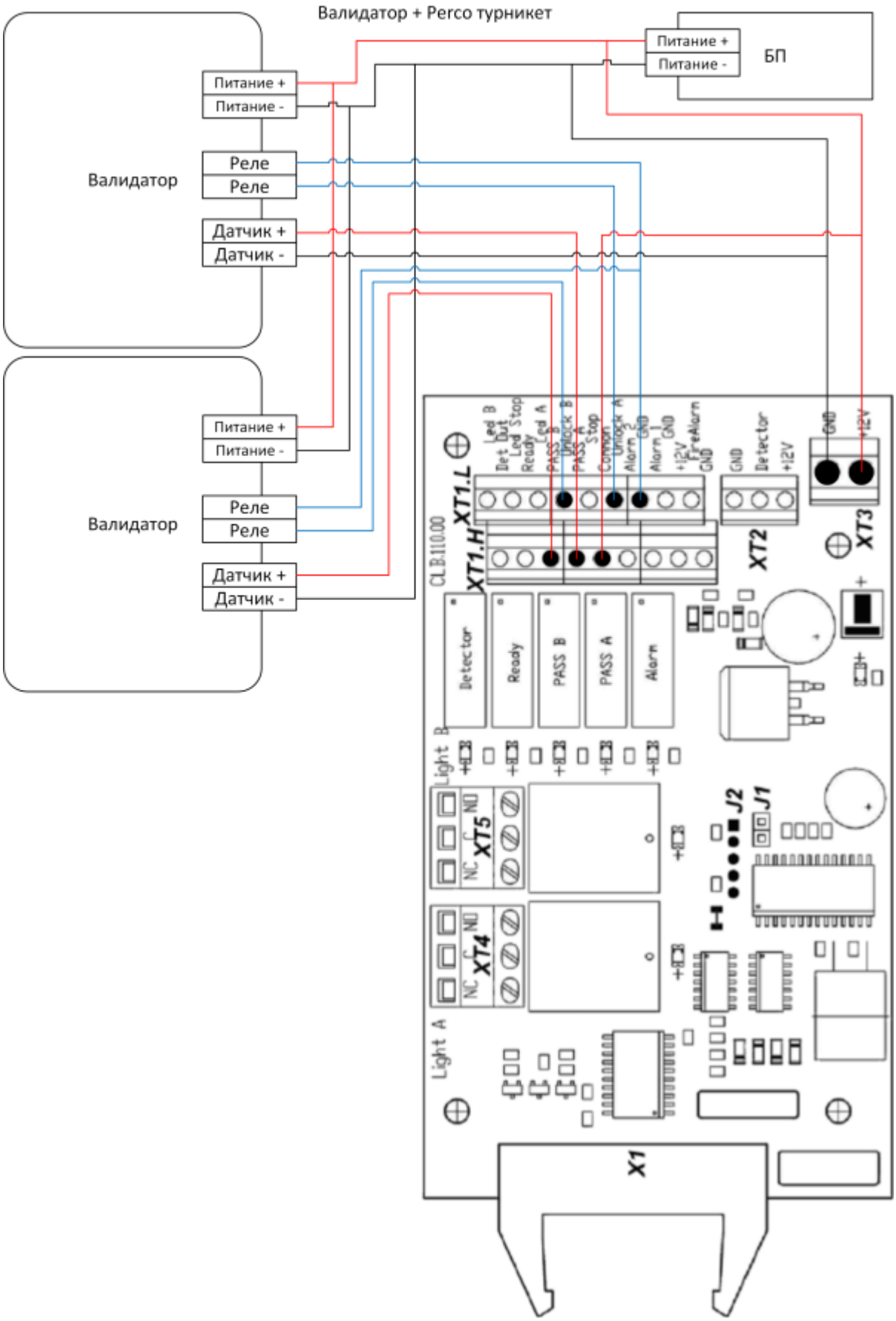
Валидатор + Perco турникет
Питание +
Питание -
БП
Валидатор
Реле
Реле
Датчик +
Датчик -
Валидатор
Питание +
Питание -
Реле
Реле
Датчик +
Датчик -
XT1.L
XT1.H
XT2
XT3
XT4
XT5
X1
J1
J2
Detector
Ready
PASS B
PASS A
Alarm
Light B
Light A
CL B.110.00

Плата управления турникетом

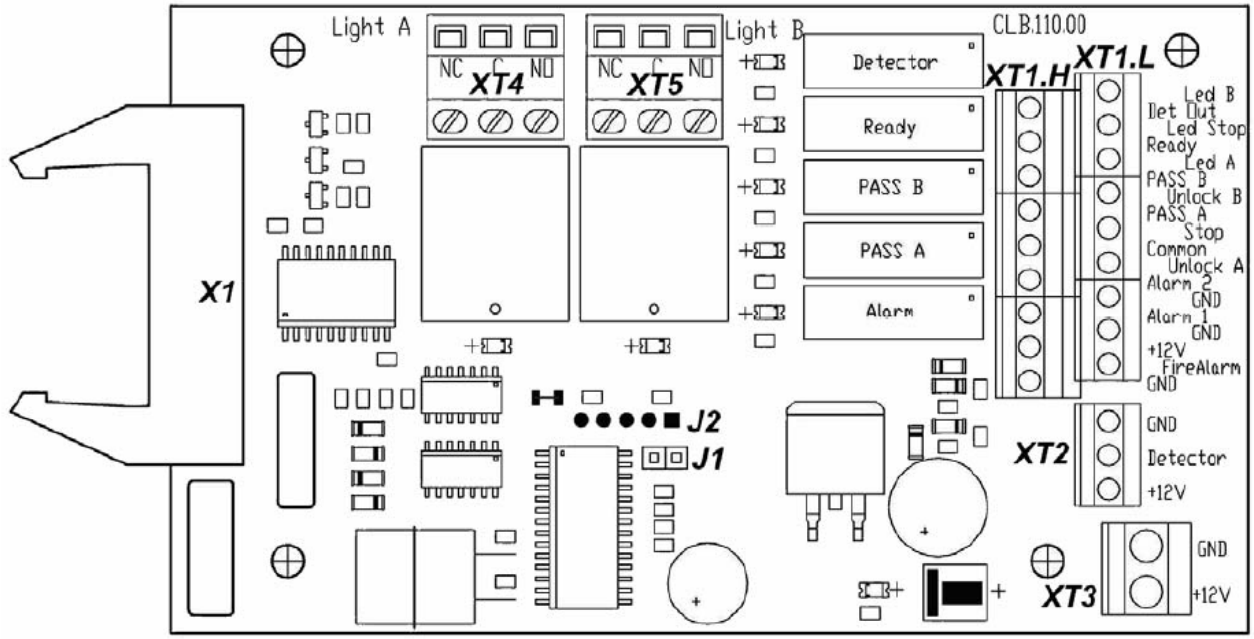

Схема подключения сигнальной лампы 220В через реле УК-ВК

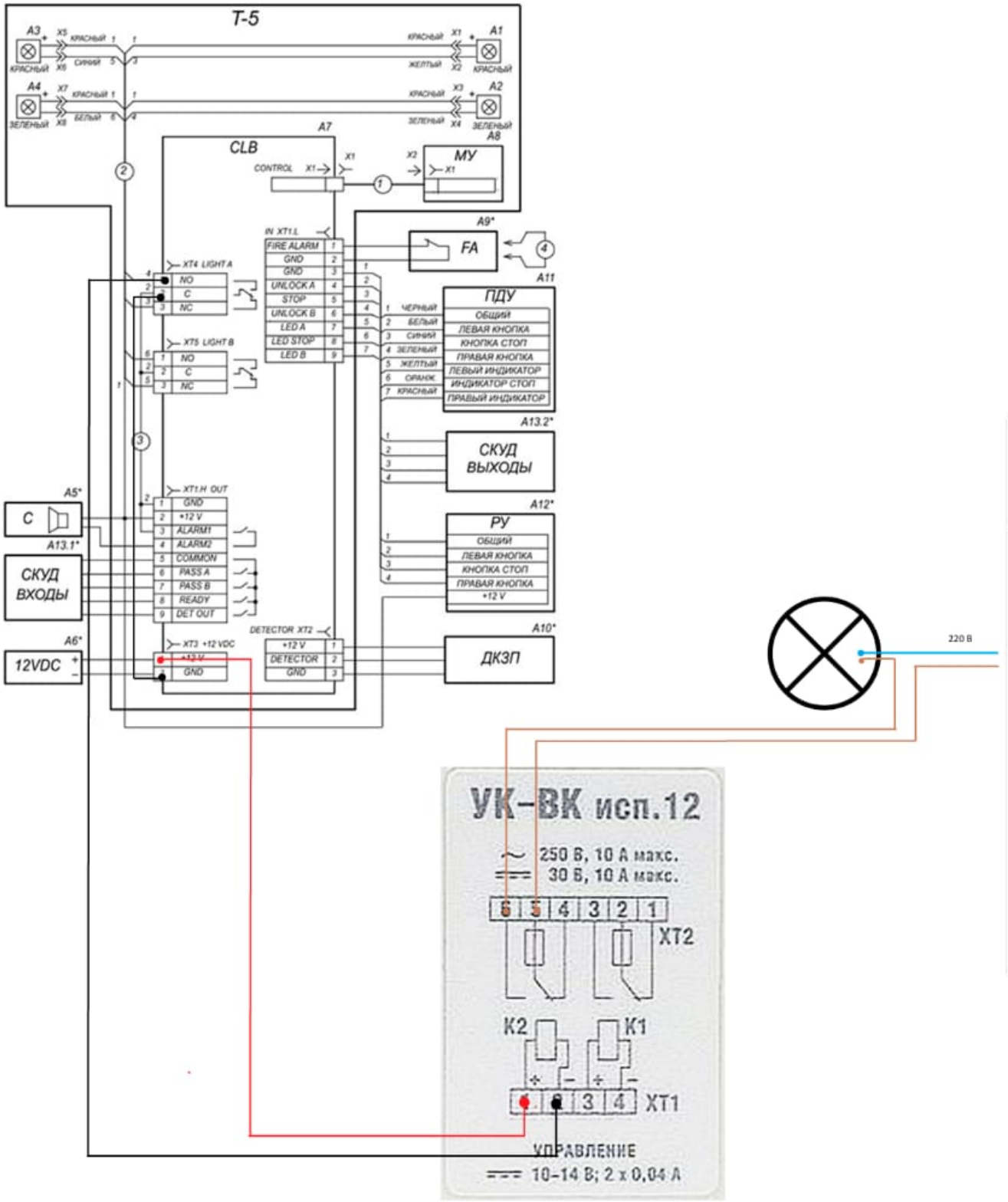

public, doc, hw, cardlan

From:
https://wiki.lime-it.ru/ -

Permanent link:
https://wiki.lime-it.ru/doku.php/public/doc/hw/podkljuchenie_perco-ttr-04cw_i_validatora_cardlan

Last update: **13:06 24/02/2025**